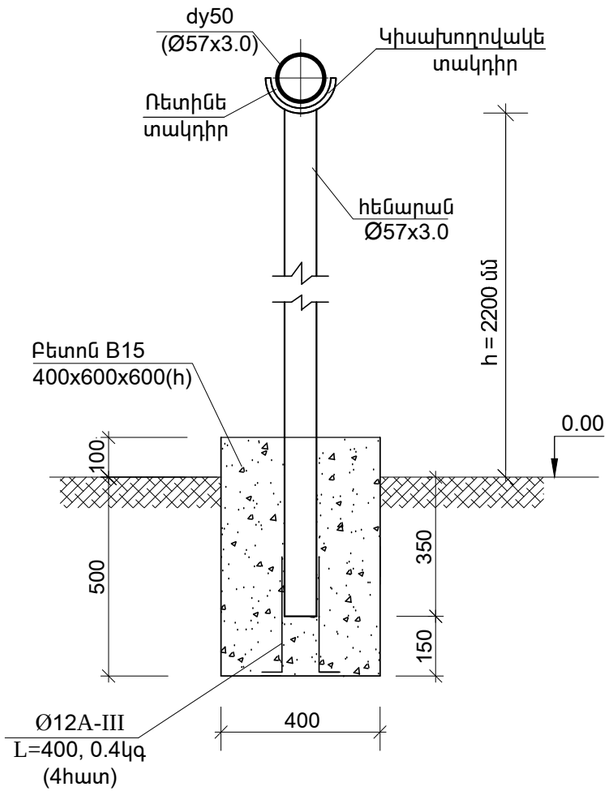

Լրացուցիչ կառուցվող արտաքին գազատար ցանցի աշխատանքային ծավալներ

ՀՀ ը/կ	Աշխատանքի անվանում	Տիպ,մակ-նիշ,ստան-դարտ	Չափմ. միավոր	Քանակը	Միավորի կշիռը
1	Փական dy50		հատ	1	
2	Պողպատե խողովակների տեղադրում dy50 (Ø57x3.0), ներառյալ ձևավոր մասերը		գծ.մ	90.0	
3	Հենարաններ ոչ ստանդարդ խողովակներից Ø57x3.0		գծ.մ	51.0	
4	Կիսախողովակների տեղադրում հենարաններ վրա		կգ	3.0	
5	Ռետինե տակդիրներ		$մ^2$	0.6	
6	Ամրան Ø12AIII, L=400		կգ	18.0	0.9
7	Փոսերի քանդում ձեռքով բնահողում		$մ^3$	1.9	
8	Բետոնե հիմքերի ստեղծում հենարանների տակ B15		$մ^3$	1.9	
9	Խողովակների արտափչում օդով		գծ.մ	90.0	
10	Խողովակների պնևմատիկ փորձարկում		գծ.մ	90.0	
11	Խողովակների և հենարանների յուղաներկում 2 անգամ		$մ^2$	25.0	

Ծրագրի առաջադրանք՝ TSH-12				Գյումրու «Արևիկ» մանկապարտեզի վերակառուցում			
				Գազամատակարարման արտաքին ցանց	ՓՈՒԼ	ԹԵՐԹ	ԹԵՐԹԵՐ
					ԱՆ	Գ-5	5
Նախագծ.	Ա. Թորոսյան			Լրացուցիչ կառուցվող գազատար ցանցի աշխատանքային ծավալներ, հենարան	INTER energia	ԻՆՏԵՐ էներգիա ՍՊԸ	
Պաշտոն	Ազգանուն	Ստորագր.					